GYALOGOS ÁTKELŐHELYEK AKADÁLYMENTESÍTÉSE

Vakvezető kő részletrajza
M=1:10

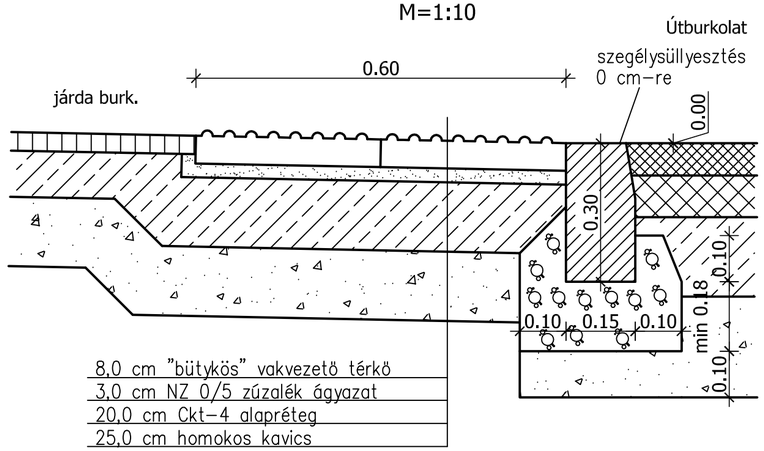

Kiemelt szegély süllyesztése
M=1:50

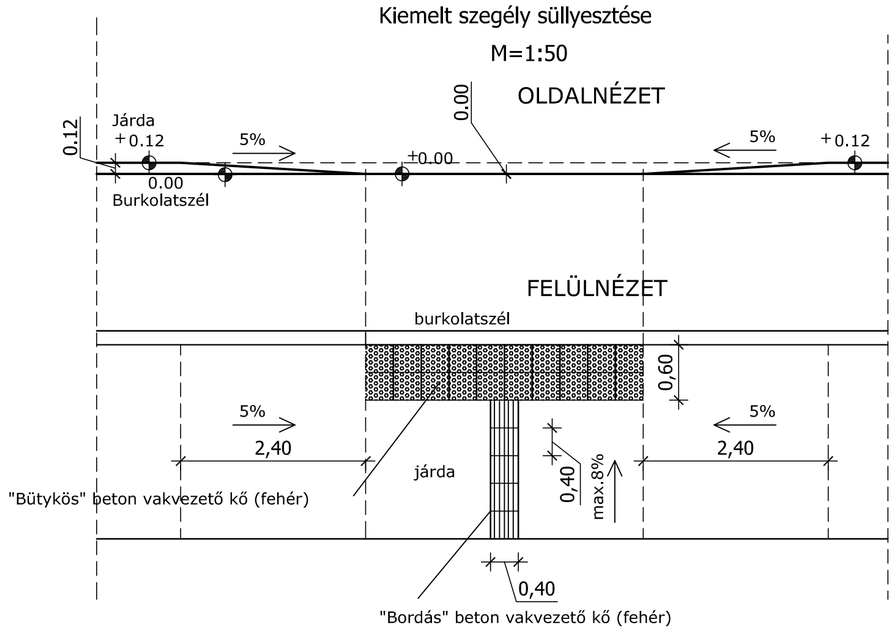

Kiemelt szegély részletrajza
M=1:10

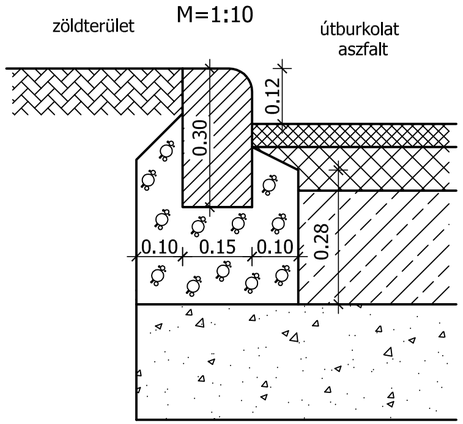

Kerti szegély részletrajza
(Járda mindkét oldalán)
M=1:10

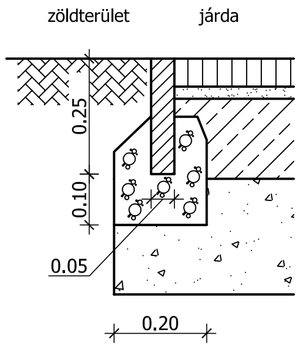

Megjegyzés:

A szegélyeket megtámasztó betongerenda minősége:
C30/37-XF2-16-F2-MSz4798-1:2004

Változat sorszáma:	Változtatás dátuma:	Változtatás oka:

Tervfázis: **EGYESÍTETT TERV**

VIA-TRITA Kft.
H-1046 Budapest, Ügető utca 24.
Tel: (+36-1) 230-2973, Fax: (+36-1) 230-2973
E-mail: zsolt.laszlo@uttervezo.hu

Megbízó: Siófok Város Önkormányzata, 8600 Siófok, Fő tér 1.		Dátum: 2025. augusztus	Tervszám: 2510
Tárgy: Siófok, Bláthy utcában új gyalogátkelő létesítése a Lidl áruháznál		Magassági alapszint: EOMA	Rajzszám: 6.
		Méretarány: 1:10, 1:50	
Szakág: ÚTÉPÍTÉS, VÍZÉPÍTÉS, FORGALOMTECHNIKA		Főtervező: Nagy Gyula	Ügyvezető: László Zsolt
Részművelet: Útépítési részletrajzok		Tervező: Nagy Gyula	Ellenőr: László Zsolt
		Szaktervező: László Erzsébet	

Ez a terv a VIA–TRITA Kft. szellemi tulajdona